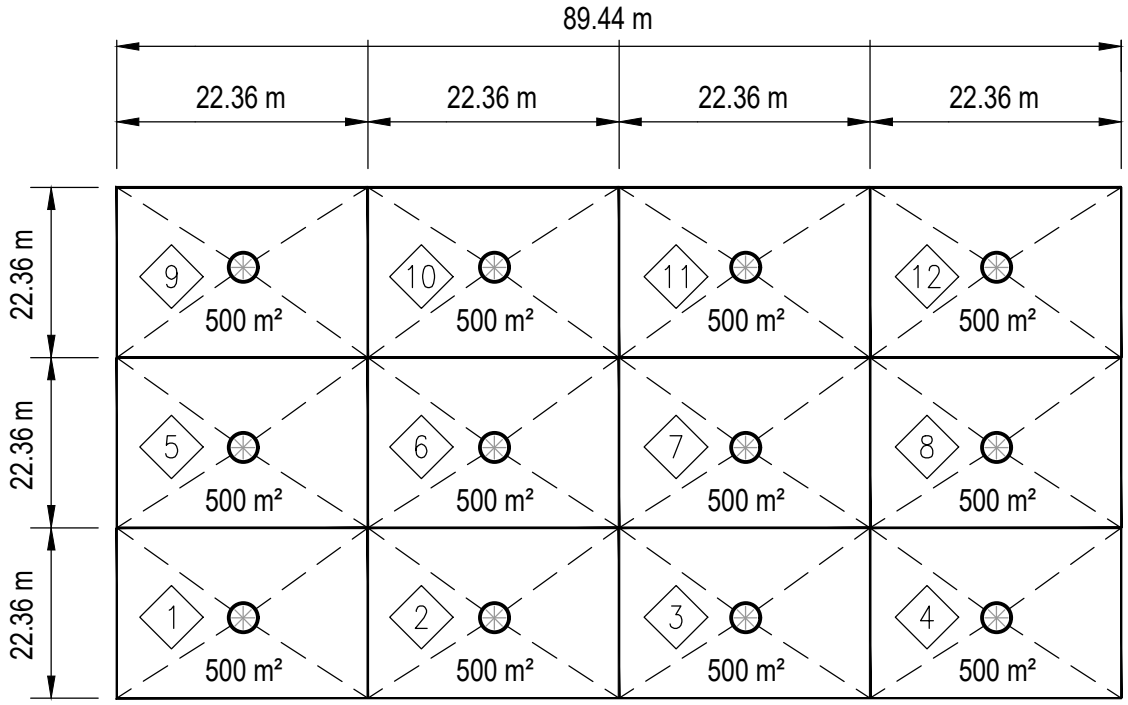
89.44 m
22.36 m
22.36 m
22.36 m
22.36 m
22.36 m
22.36 m
9
10
11
12
5
6
7
8
1
2
3
4
500 m²

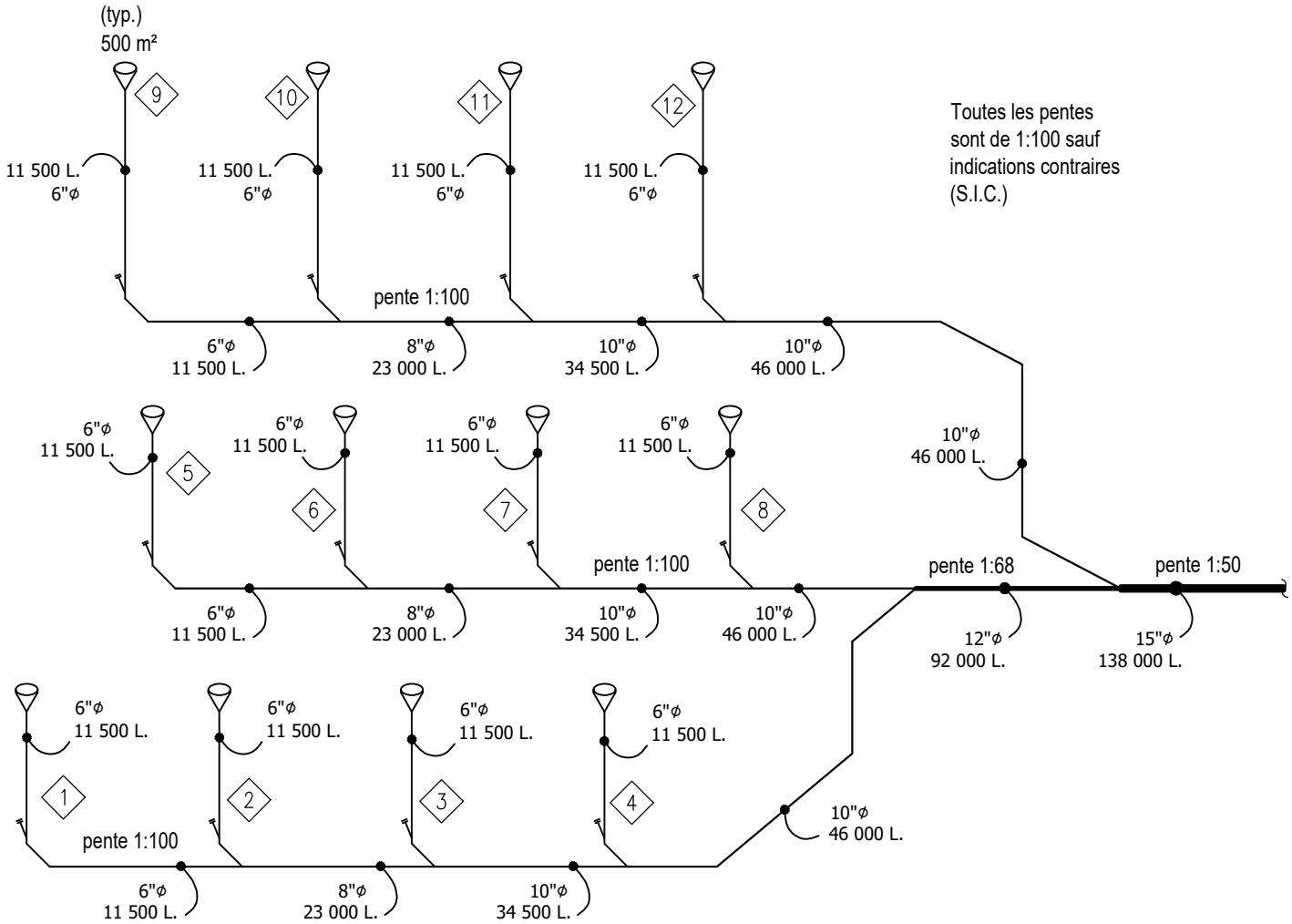
(typ.)
500 m²
11 500 L.
6"ϕ
pente 1:100
6"ϕ
11 500 L.
8"ϕ
23 000 L.
10"ϕ
34 500 L.
10"ϕ
46 000 L.
Toutes les pentes sont de 1:100 sauf indications contraires (S.I.C.)
pente 1:68
pente 1:50
12"ϕ
92 000 L.
15"ϕ
138 000 L.